SCHEMAT IDEOWY ZASILANIA MIESZKAŃ I OBWODÓW ADMINISTRACYJNYCH

UWAGA: Tablice w I klasie izolacji. Obudowy przyłączyć do przewodu PE.

Tablicę TG przystosowana do oplombowania

WLZ 1 i 2

Odbiorcy mieszkaniowi + multimedia

Piwlz= 15 x 12,5 kW +2 kW = 189,5 kW
kj=0,31, Psz=58,7 kW

Administracja

TA : Pi = 5,95 kW ; kj= 0,3 ; Psz=1,8 kW

Suma Pi dla TG

Pi = Piwlz + PiA + PiWC

Pi =189,5 + 5,95 + 3,0 =198,45kW

Suma Psz dla TG

Psz = Pszwlz+ PszA+ PszWC

Psz = 58,7+1,8+1,5+ = 62 kW

Isz = 96,6 A

TABLICA GŁÓWNA

Moc Pi [kW]	198,45		112,5	77,0	3,0	5,95
Odbiór	ochrona przeciw-przepięciowa	sygnalizacja pracy	WLZ 1 Psz = 49 kW Isz=76,4A	WLZ2 Psz = 39 kW Isz=60,4A	ZASILANIE WĘZŁA CIEPLNEGO	ZASILANIE TABLICY TA
Typ kabla		YDYżo 3x1,5	5xLY35/BE50	5xLY35/BE50	YDYżo 3x1,5	YDYżo 3x1,5

TABLICA ADMINISTRACYJNA

Pi = 5,95 ; kj = 0,3 ; Psz = 1,8 ;
Isz = 2,8A dla zasilania 3-fazowego
Isz = 8,7A dla zasilania 1-fazowego

Moc [kW]		0,05	1,4	1,2	0,6	0,6	1,0	0,6	0,1	0,1	0,1	0,1	0,1
Odbiór	wybór fazy i kontrola napięcia Zasilanie sterowania przekiwpzabarowym wyłącznikiem prądu	grzałka PWP	OŚW., PIWNIC OBW 1	OŚW., PIWNIC OBW 2	GN 230V pion TPL	GN 230V pion TPP	OŚW. KL. SCHOD. OBW. 1 +ośw. wejścia	OŚW. KL. SCHOD. OBW. 2	DOMOFON	ZASILANIE URZ. TV pion TPL	ZASILANIE URZ.TV pion TPP	ZASILANIE ISTN. SZAFKI TV KABLOWEJ CATV	ZASILANIE ISTN. URZ MONITORINGU WEWNĘTRZNEGO CCTV
Typ kabla	HDGs3x1,5	YDYżo 3x1,5	YDYżo 3x1,5	YDYżo 3x1,5	YDYżo 3x2,5	YDYżo 3x2,5	YDYżo 3x1,5	YDYżo 3x1,5	YDYżo 3x1,5	YDYżo 3x2,5	YDYżo 3x2,5	YDYżo 3x2,5	YDYżo 3x2,5

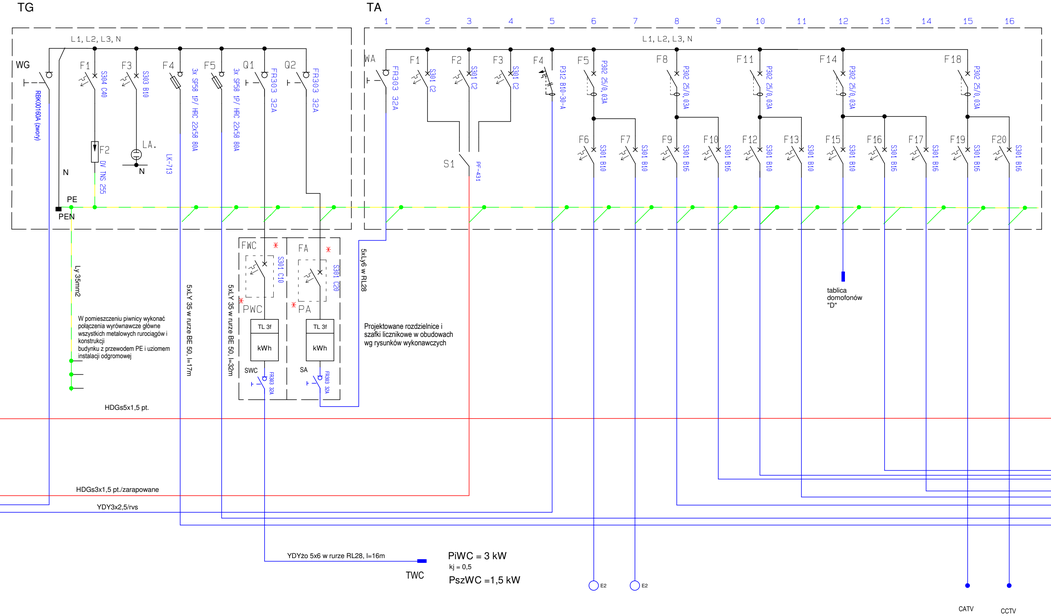

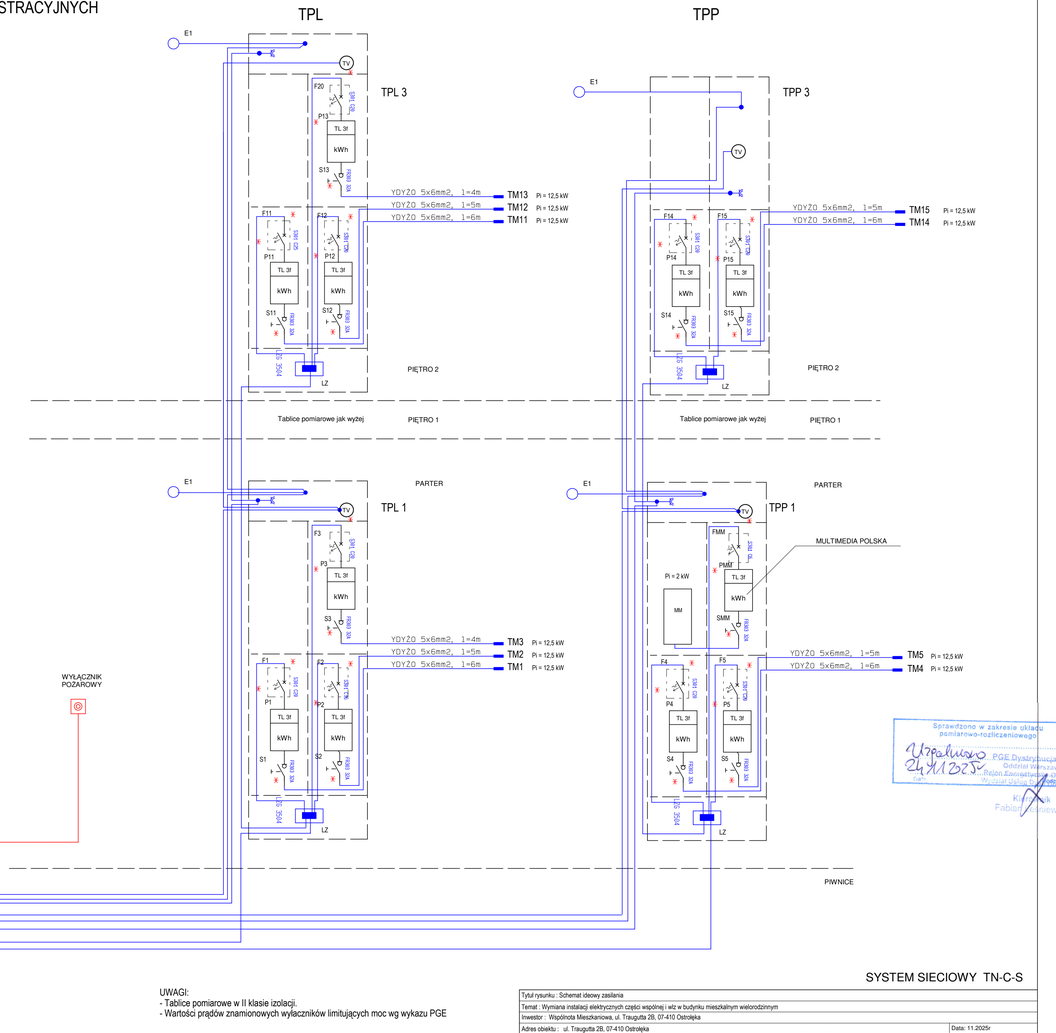

UWAGI:
- Tablice pomiarowe w II klasie izolacji.
- Wartości prądów znamionowych wyłączników limitujących moc wg wykazu PGE

SYSTEM SIECIOWY TN-C-S

Sprawdzono w zakresie układu pomiarowo-rozliczeniowego
Uzgodniono 24.11.2025r
PGE Dystrybucja S.A. Oddział Warszawa
Rejon Zaopatrzenia w Elektrownię Ożarów
Inż. Fabian Kowalczyk

Tytuł rysunku : Schemat ideowy zasilania			
Temat : Wymiana instalacji elektrycznych części wspólnej i wlz w budynku mieszkalnym wielorodzinnym			
Inwestor : Wspólnota Mieszkaniowa, ul. Traugutta 2B, 07-410 Ostrołęka			
Adres obiektu : ul. Traugutta 2B, 07-410 Ostrołęka			Data: 11.2025r
ZAKŁAD USŁUG PROJEKTOWYCH ELSYSTEM Krzysztof Patyra 07-410 Ostrołęka ul. Kilińskiego 39 tel. (0-29) 764 40 22	Proj.: mgr inż. Krzysztof Patyra Uprawnienia nr : 82/90/Ost do pełnienia samodzielnych funkcji w budownictwie specjalność bez ograniczeń instalacyjno-inżynieryjna w zakresie: sieci i instalacje elektryczne Asystent:	podpis	Spr.: Uprawnienia nr: podpis	Rys. nr 1
			Ozn. strony: Skala: 1:1